HAYWARD

EXPERT LINE

Super Pump® Pro

ANNÉES DE GARANTIE 3 STANDARD 4 TH

MADE IN EU

GRANDE FIABILITÉ, MODÈLE SPÉCIALEMENT CONÇU POUR LES PROFESSIONNELS

- **Moteur haute performance,** fonctionnement silencieux
- Joint mécanique longue durée en Viton® et graphite pur, pour une **plus grande résistance aux produits chimiques et aux fonctionnements à sec accidentels**
- **Entretien facilité :** système de fermeture exclusif à papillons rabattables – aucun outil nécessaire
- Remplace les anciens modèles Super Pump® sans modification d'installation
- Recommandée pour les bassins **jusqu'à 120 m³***

* Calcul basé sur une période de fonctionnement de 6 heures

Raccords unions fournis
2" / 50 mm (1/2-1CV)
2" / 63 mm (1,5-2CV)

Couvercle de préfiltre transparent

Adaptateur

CE MODÈLE DE POMPE EST DISPONIBLE EN VITESSE VARIABLE

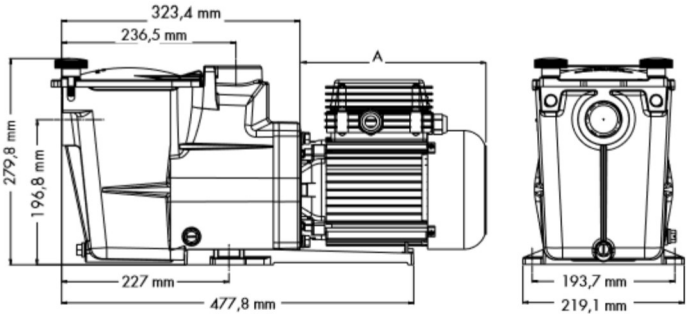

Caratéristiques techniques

Temp. Maxi de l'eau	35°C
Adaptateur	2" / 50 mm (1/2-1 CV) - 2" 63 mm (1,5 -2 CV)
Joint mécanique	AISI 304 Viton®
Caractéristiques moteur	Classe F, IP55, 50 Hz, 2 Poles
Corps/turbine/panier/couvercle	PP+ Fibres de verre/Noryl® + Fibres de verre/ ABS/Polycarbonate
Taille du préfiltre	1.75 L

- **Unions 50 mm**

Pression (mbar)

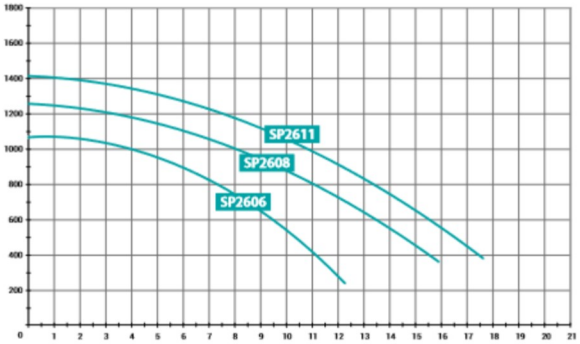

- **Unions 63 mm**

Pression (mbar)

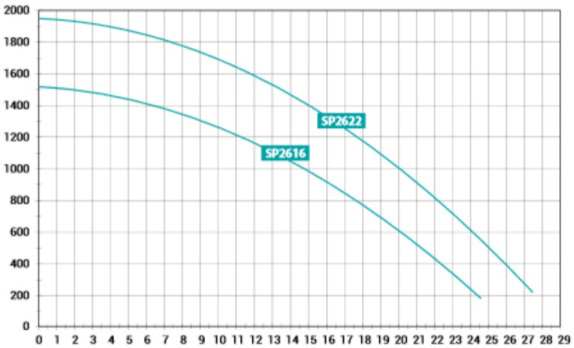

	Type	Côte A	Poids	Débit eau*	E/S	Raccord	Puissance Absorbée P1	Puissance Restituée P2	Ampérage	Quantité par palette	Réf.	
SUPER PUMP® PRO MONO-PHASÉE	1/2 CV	213 mm	14,5 kg	8,9 m³/h	2" et 1,5"	2": 50 mm	692 W	550 W	3,1 A	24	SP2606HY81	
	3/4 CV	213 mm	14,5 kg	11,5 m³/h	2" et 1,5"	2": 50 mm	800 W	550 W	3,55 A	24	SP2608HY111	
	1 CV	213 mm	15 kg	13,5 m³/h	2" et 1,5"	2": 50 mm	918 W	760 W	4,6 A	24	SP2611HY161	
	1,5 CV	213 mm	15 kg	17,5 m³/h	2"	2": 63 mm	1082 W	790 W	4,95 A	24	SP2616HY221	
	2 CV	254 mm	18,5 kg	22 m³/h	2"	2": 63 mm	1520 W	1200 W	6,8 A	20	SP2622HY251	
SUPER PUMP® PRO TRI-PHASÉE	1 CV	254 mm	15,5 kg	13,5 m³/h	2" et 1,5"	2": 50 mm	752 W	600 W	2,6/1,5 A	20	SP2611HY163	IE3 ✓
	1,5 CV	254 mm	15,5 kg	18 m³/h	2"	2": 63 mm	947 W	750 W	2,85/1,65 A	20	SP2616HY223	IE3 ✓
	2 CV	254 mm	17,5 kg	22,4 m³/h	2"	2": 63 mm	1310 W	1100 W	4,0/2,3 A	20	SP2622HY253	IE3 ✓

* à 8 m de colonne d'eau